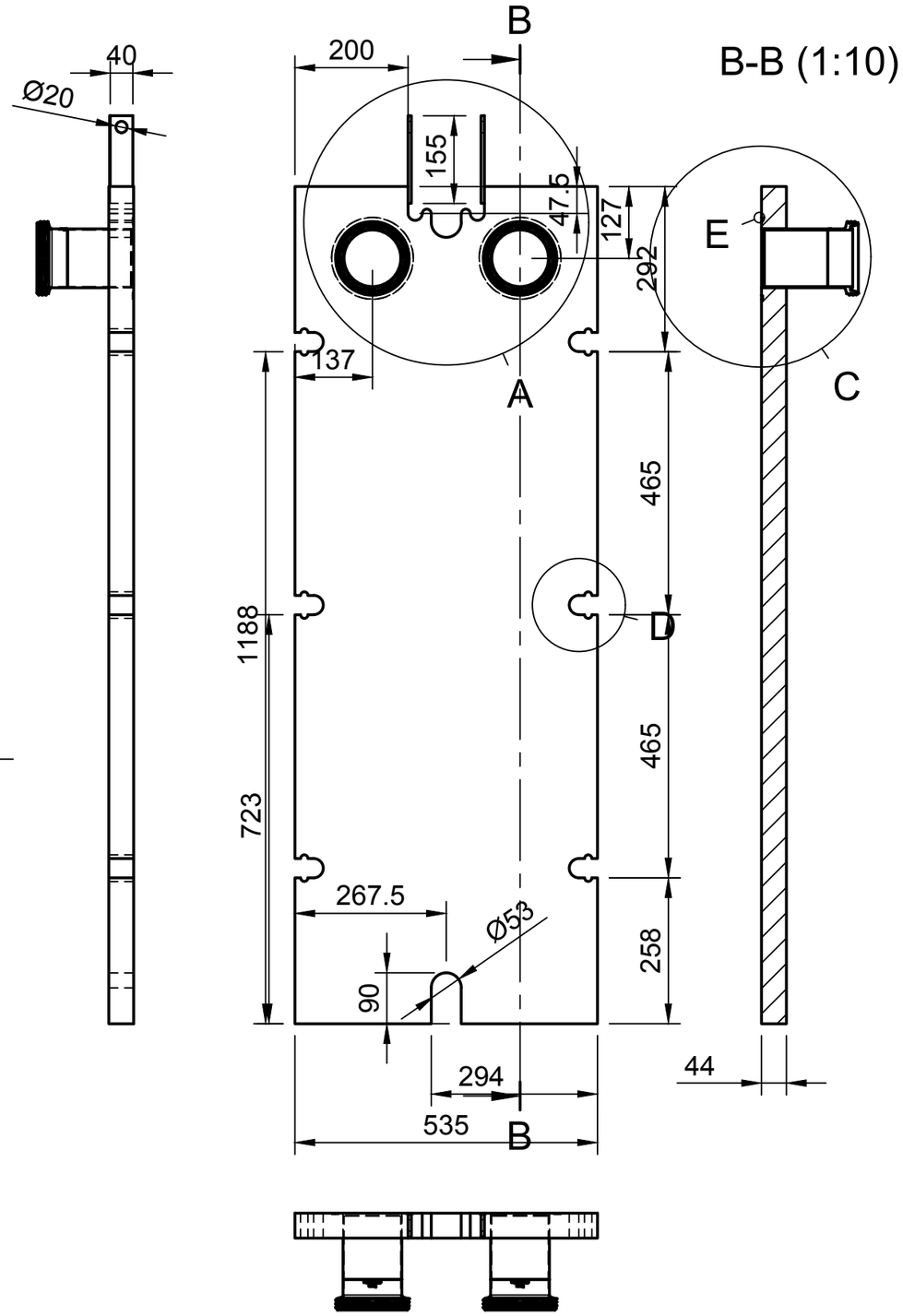

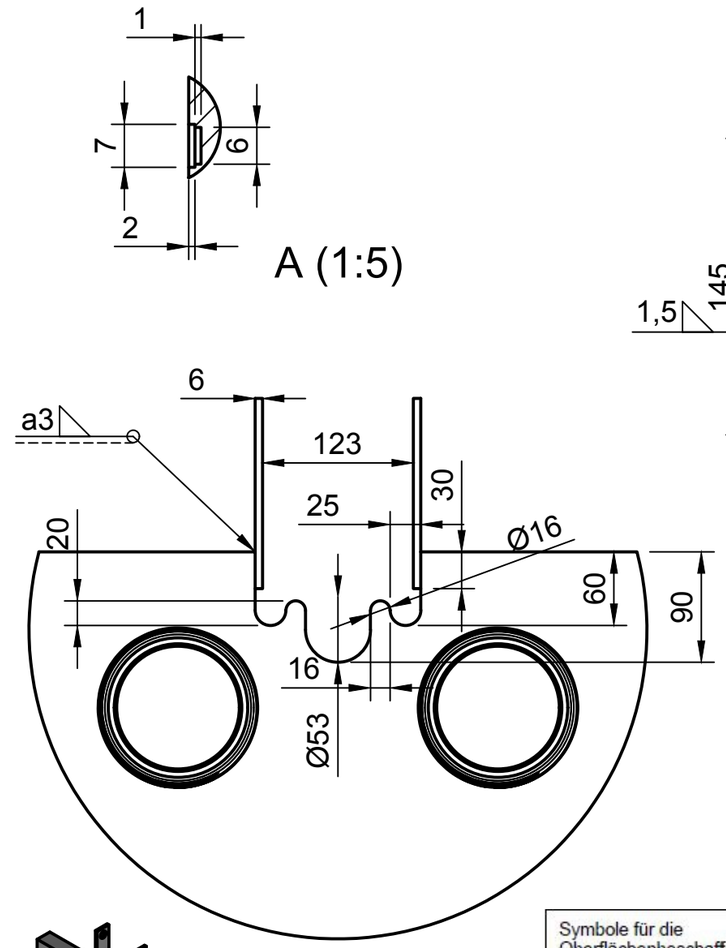

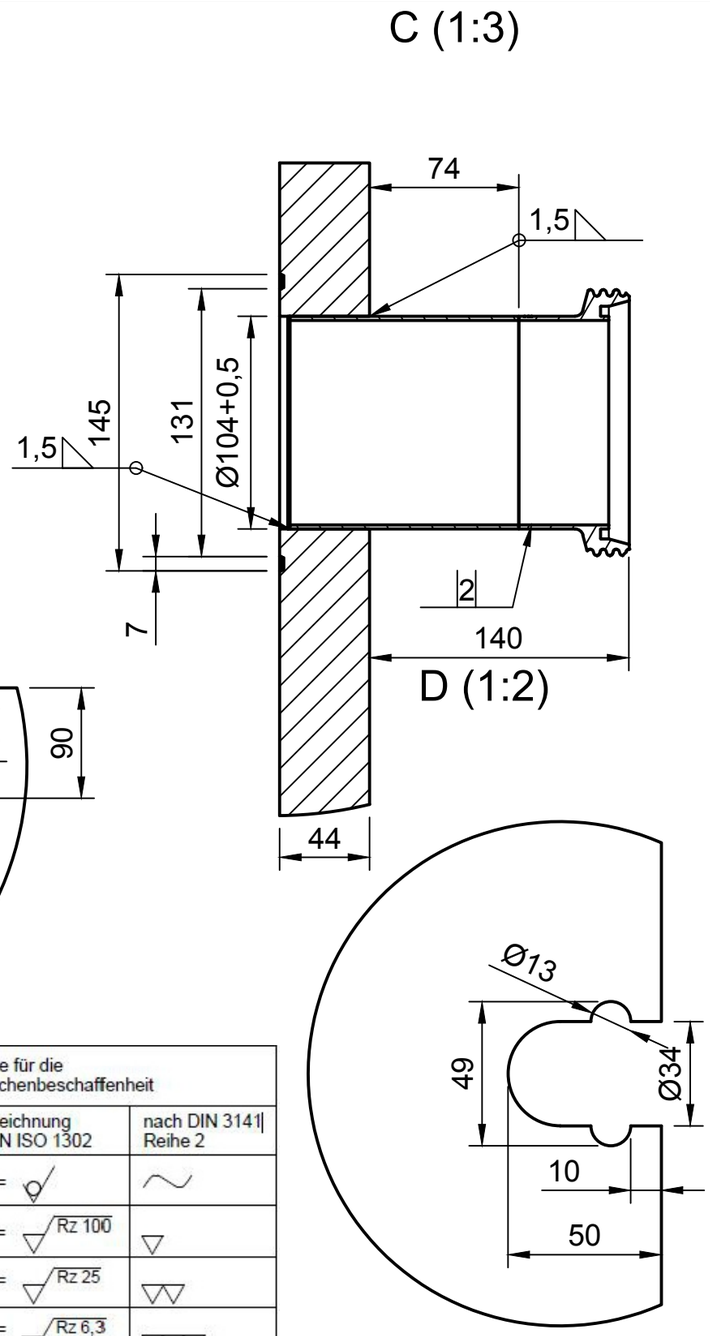

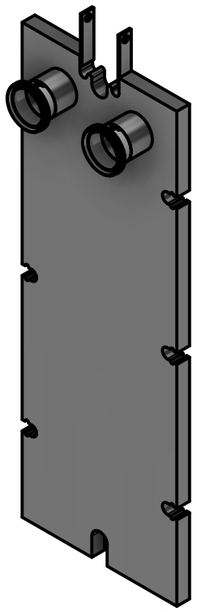

Symbole für die Oberflächenbeschaffenheit	
In der Zeichnung nach DIN ISO 1302	nach DIN 3141 Reihe 2
v = v	
w = Rz 100	
x = Rz 25	
y = Rz 6,3	
z = Rz 1	

Dept.	Technical reference	Created by	Approved by
		Sebastian Hartmann 2026-02-12	
BENS EDELSTAHL		Document type	Document status
		Title: Zwischenplatte-SM	DWG No.: BE-ZP-0226-601-0
			Rev. / Date of issue / Sheet 1/1